الـهندسة في الفضاء

تمارين

التمرين01

التعامد و التوازي - المسافة بين نقطة و مستو .

نعتبر في الفضاء المنسوب إلى المعلم المتعامد و المتجانس $(O;\vec{i},\vec{j},\vec{k})$ ، **تمثيلا وسيطيا لمستقيم** (D) و معادلة ديكارتية لمستو (P) :

$$(D):\begin{cases} x=1+2\lambda \\ y=2-\lambda \\ z=-3-\lambda \end{cases} \quad (\lambda\in \mathbb{R}) \quad \text{و} \quad (P): x+2y-3z-1=0 .$$

اختر الجواب الصحيح في كل سطر من الجدول التالي :

	الجواب (أ)	الجواب (ب)	الجواب (جـ)
السطر1	$A(-1;3;2)\in(D)$	$B(2;-1;-1)\in(D)$	$C(3;1;-4)\in(D)$
السطر2	$\vec{u}(1;2;3)$ هو شعاع توجيه لـ: (D)	$\vec{v}(-2;1;1)$ هو شعاع توجيه لـ: (D)	$\overrightarrow{w}(3;1;4)$ هو شعاع توجيه لـ: (D)
السطر3	(D) محتواة في (P)	(D) يوازي تماما (P)	(D) يثقب (P)
السطر4	$A'(1;3;-2)\in(P)$	$B'(1;3;2)\in(P)$	$C'(1;3;-1)\in(P)$
السطر5	المستوي (Q_1) الذي معادلته $x+2y-3z+1=0$ يعامد المستوي (P)	المستوي (Q_2) الذي معادلته $-4x+5y+2z+3=0$ يعامد المستوي (P)	المستوي (Q_3) الذي معادلته $-3x+2y-z-1=0$ يعامد المستوي (P)
السطر6	المسافة بين النقطة $M_1(-1;-3;2)$ و المستوي (P) هي $\sqrt{14}$	المسافة بين النقطة $M_1(-1;-3;2)$ و المستوي (P) هي 14	المسافة بين النقطة $M_1(-1;-3;2)$ و المستوي (P) هي $2\sqrt{3}$

التمرين 02

معادلة ديكارتية لمستو ، تمثيل وسيطي لمستقيم - المرجح - المسافة بين نقطة و مستو

الفضاء منسوب إلى معلم متعامد و متجانس $(O;\vec{i},\vec{j},\vec{k})$.

نعتبر المستوي P الذي معادلته $2x+y-2z+4=0$ و النقط $A\ 3;2;6$ ، $B\ 1;2;4$ و $C\ 4;-2;5$.

1)بيّن أن النقط A ، B و C تعيّن مستو و بيّن أن هذا المستوي هو P .

2) (2-1) بيّن أن المثلث ABC قائم.

(2-2) اكتب تمثيلا وسيطيا للمستقيم Δ الذي يشمل O و يعامد المستوي P .

(3-2) نسمي K المسقط العمودي للنقطة O على P . احسب المسافة OK .

(4-2) احسب حجم رباعي الوجوه $OABC$.

3)نسمي G مرجح الجملة $A;1\ ,\ B;1\ ,\ C;1\ ,\ O;3$.

(1-3) I هي مركز ثقل المثلث ABC.بيّن أن G تنتمي إلى OI .

(2-3) عيّن المسافة بين G و المستوي P .

التمرين 03

الاستقامية - مستقيم يعامد مستو – معادلة مستو - تقاطع مستقيم و مستقيم - المرجح - مجموعة نقطية .

الفضاء منسوب إلى معلم متعامد و متجانس $(O;\vec{i},\vec{j},\vec{k})$.

نعتبر النقط A (2 ; 1 ; 3) ، B(-3;-1;7) و C(3;2;4) .

1) بيّن أن A و B و C ليست على استقامة واحدة.

2) d هو تمثيل وسيطي للمستقيم $\begin{cases} x=-7+2t \\ y=-3t \\ z=4+t \end{cases}$ $t\in \mathbb{R}$

(2-1) بيّن أن d يعامد المستوي (ABC) .

(2-2) اكتب معادلة ديكارتية للمستوي (ABC) .

3) H هي تقاطع d و (ABC) .

(1-3) بيّن أن H هي مرجح الجملة $A;-2\ ,\ B;-1\ ,\ C;2$.

(2-3) عيّن الطبيعة و العناصر المميّزة للمجموعة Γ_1 للنقط M من الفضاء حيث :

$$\overrightarrow{MB}-\overrightarrow{MC}=0 \bullet -2\overrightarrow{MA}-\overrightarrow{MB}+2\overrightarrow{MC}$$

(3-3) عيّن الطبيعة و العناصر المميّزة للمجموعة Γ_2 للنقط M من الفضاء حيث :

$$\left\|-2\overrightarrow{MA}-\overrightarrow{MB}+2\overrightarrow{MC}\right\|=\sqrt{29}$$

التمرين 04

المسافة بين نقطة و مستو - تقاطع مستو و كرة .

الفضاء منسوب إلى معلم متعامد و متجانس $(O;\vec{i},\vec{j},\vec{k})$.

الجزء الأول

a, b, c و d أعداد حقيقية حيث $(a, b, c) \neq (0 ; 0 ; 0)$.

P هو المستوي الذي معادلته $ax + by + cz + d = 0$.

نعتبر النقطة $I(x_I;y_I;z_I)$ و الشعاع $\vec{n}(a;b;c)$.

الهدف في هذا الجزء الأول هو البرهان على أن المسافة بين I و المستوي P تساوي:

$$\frac{|a\,x_I + b\,y_I + c\,z_I + d|}{\sqrt{a^2+b^2+c^2}}$$

1) Δ هو المستقيم الذي يمر بالنقطة I و يعامد P .

عين تمثيلا وسيطيا للمستقيم Δ بدلالة $a, b, c, d, x_I, y_I, z_I$.

2) نسمي H نقطة تقاطع Δ و P .

(2-1) بيّن أنه يوجد عدد حقيقي k حيث $\overrightarrow{IH} = k\vec{n}$.

(2-2) عبر عن k بدلالة $a, b, c, d, x_I, y_I, z_I$.

(2-3) استنتج أن : $\dfrac{|a\,x_I + b\,y_I + c\,z_I + d|}{\sqrt{a^2+b^2+c^2}}$.

الجزء الثاني

المستوي Q الذي معادلته $x - y + z - 11 = 0$ يمس الكرة S التي مركزها $\Omega(1;-1;3)$.

1) عيّن نصف قطر الكرة S .

2) اكتب تمثيلا وسيطيا للمستقيم Δ الذي يشمل Ω و يعامد Q .

3) استنتج احداثيات نقطة تقاطع S و Q .

التمرين 05

معادلة ديكارتية لمستو - تمثيل وسيطي لمستقيم - تقاطع مستقيمات .

الفضاء منسوب إلى معلم متعامد و متجانس $(O;\vec{i},\vec{j};\vec{k})$.

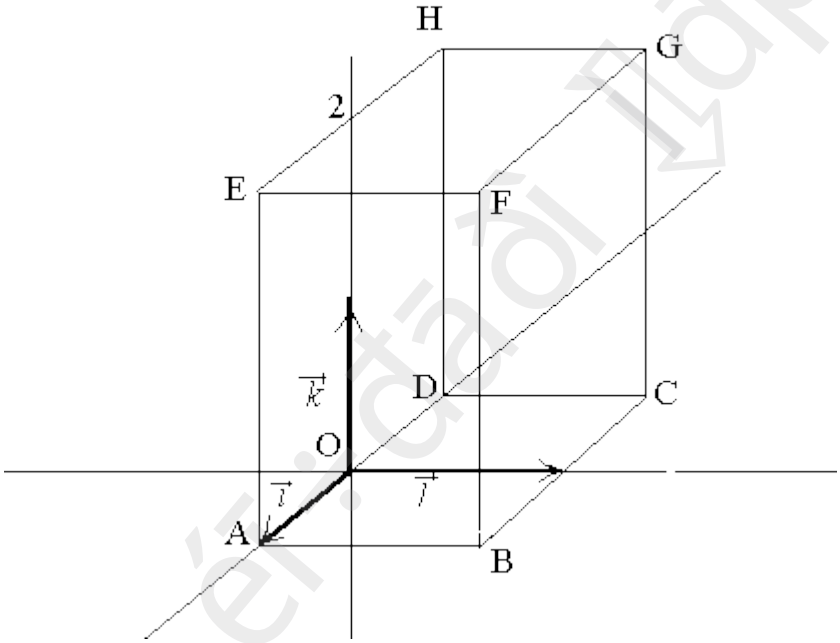

يمثل الشكل السابق متوازي مستطيلات، O هي منتصف [AD] ، P هي منتصف[EF] .

1) (1-1) ما هي مجموعة نقط الفضاء التي معادلتها $z = 2$ ؟

(1-2) عيّن معادلة للمستوي (ABF) .

(1-3) استنتج جملة معادلتين تميّز المستقيم (EF) .

2) (1-2) عيّن إحداثيات النقط A، G و P.

(2-2) ارسم النقطة $Q\left(0;\frac{1}{2};0\right)$.

(3-2) اكتب معادلة للمستوي (APQ) .

3) (1-3) ارسم القطعتين [PQ] و [AG] .

(2-3) هل $G \in APQ$ ؟ علل.

4) ننشئ الشكل السابق باستعمال برمجية للهندسة ثم نطلب تمثيل نقطة تقاطع (AG) و(PQ).
ما هو الجواب الذي تتوقعه؟

التمرين 06

معادلة ديكارتية لمستو - تمثيل وسيطي لمستقيم - المسافة بين نقطة و مستو – تقاطع مستو و كرة .

عيّن في كل حالة مما يلي الجواب الصحيح .

الفضاء منسوب إلى معلم متعامد و متجانس $(O;\vec{i},\vec{j},\vec{k})$.

نعتبر النقطة $S(1\ ;\ -2\ ;\ 0)$ و المستوي P الذي معادلته $x+y-3z+4=0$.

1) تمثيل وسيطي للمستقيم D الذي يمر بالنقطة S و يعامد P هو :

الجواب1	الجواب2	الجواب3	الجواب4
$\begin{cases} x=1-t \\ y=1-2t \\ z=-3 \\ t\in \mathbb{R} \end{cases}$	$\begin{cases} x=2+t \\ y=-1+t \\ z=1-3t \\ t\in \mathbb{R} \end{cases}$	$\begin{cases} x=1+t \\ y=-2-2t \\ z=3t \\ t\in \mathbb{R} \end{cases}$	$\begin{cases} x=2+t \\ y=-1+t \\ z=-3-3t \\ t\in \mathbb{R} \end{cases}$

2)إحداثيات النقطة H تقاطع المستقيم D مع المستوي P هي :

الجواب1	الجواب2	الجواب3	الجواب4
$-4;0;0$	$\left(\frac{6}{5};\frac{-9}{5};\frac{-3}{5}\right)$	$\left(\frac{7}{9};\frac{-2}{3};\frac{1}{3}\right)$	$\left(\frac{8}{11};\frac{-25}{11};\frac{9}{11}\right)$

3) المسافة بين النقطة S و المستوي P تساوي :

الجواب1	الجواب2	الجواب3	الجواب4
$\frac{\sqrt{11}}{3}$	$\frac{3}{\sqrt{11}}$	$\frac{9}{\sqrt{11}}$	$\frac{9}{11}$

4) نعتبر الكرة التي مركزها S و نصف قطرها 3 . تقاطع هذه الكرة و المستوي P هي:

الجواب 1 : النقطة $I\ 1;-5;0$

الجواب 2 : الدّائرة التي مركزها H و نصف قطرها $3\ \frac{\sqrt{10}}{\sqrt{11}}$

الجواب 3 : الدّائرة التي مركزها S و نصف قطرها 2

الجواب 4 : الدّائرة التي مركزها S و نصف قطرها $\frac{\sqrt{10}}{\sqrt{11}}$

التمرين 07

الجداء السلمي - التعامد .

ABCDEFGH مكعب طول حرفه a (a عدد حقيقي موجب تماما).

نسمي I نقطه تقاطع المستقيم (EC) و المستوي (AFH) .

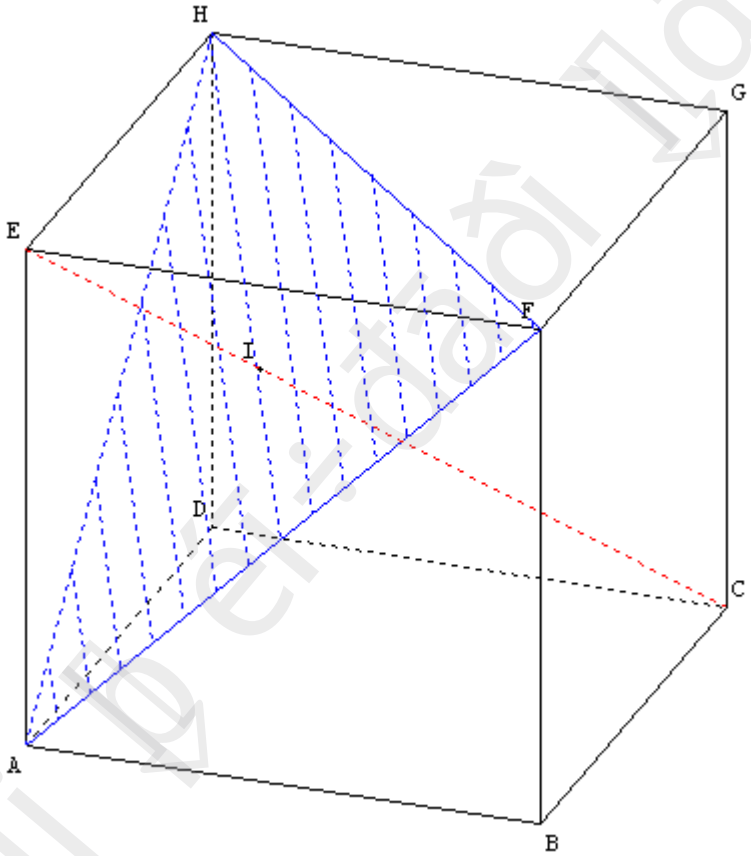

1) (HF)بيّن أن المستقيم يعامد المستقيم (AG).

2) (1-2) احسب بدلالة a الجداءات السلمية التالية: $\overrightarrow{EA} \bullet \overrightarrow{AF}$ ، $\overrightarrow{AB} \bullet \overrightarrow{AF}$ و $\overrightarrow{BC} \bullet \overrightarrow{AF}$.

(2-2) استنتج أن $\overrightarrow{EC}$ يعامد $\overrightarrow{AF}$.

التمرين 08

الجداء السلمي ـ التعامد ـ أقصر مسافة بين مستقيمين .

الفضاء منسوب إلى معلم متعامد و متجانس $(O;\vec{i},\vec{j};\vec{k})$. نعتبر المستقيمين :

$$(D_1):\begin{cases} x=3-4\alpha \\ y=-2+\alpha \\ z=-1+\alpha \\ \alpha\in\mathbb{R} \end{cases} \quad \text{و} \quad (D_2):\begin{cases} x=-6\beta \\ y=1+\beta \\ z=2+2\beta \\ \beta\in\mathbb{R} \end{cases}$$

1) عيّن تمثيلا وسيطيا للمستقيم (Δ) تاذي يعامد (D_1) و (D_2) .

2) احسب أقصر مسافة بين المستقيمين (D_1) و (D_2) .

التمرين 09

الجداء السلمي ـ التعاهد ـ المسافة بين نقطة و مستو .

ABCDEFGH مكعب مركزه ***O*** و طول حرفه 1 .

نعتبر المعلم المتعامد و المتجانس $\left(A;\overrightarrow{AB},\overrightarrow{AD},\overrightarrow{AE}\right)$.

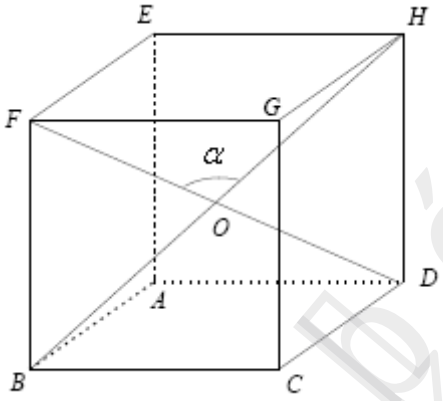

1) احسب ***FD*** و ***BH*** .

2) احسب قيمة مقربة للزاوية $\alpha = HOF$.

3) برهن أن المستقيم ***(FD)*** يعامد المستوي ***(EGB)*** .

4) عيّن معادلة ديكارتية للمستوي ***(EGB)*** .

5) احسب المسافة بين النقطة **O** و المستوي ***(EGB)*** .

حلول

التمرين 01

- **في السطر1 :** الجواب الصحيح هو **الجواب (جـ)** ($C(3;1;-4)\in(D)$) ، لأنه يوجد عدد حقيقي λ حيث $\begin{cases}3=1+2\lambda\\1=2-\lambda\\-4=-3-\lambda\end{cases}$ $(\lambda=1)$.

- **في السطر2 :** الجواب الصحيح هو **الجواب (ب)** لأن :

التمثيل الوسيطي المعطى $\begin{cases}x=1+2\lambda\\y=2-1\lambda\\z=-3-1\lambda\end{cases}$ يبيّن أن $\vec{r}(2;-1;-1)$ شعاع توجيه للمستقيم (D) و $\vec{v}(-2;1;1)$ يوازي $\vec{r}(2;-1;-1)$ لأنه يوجد عدد حقيقي t حيث $\vec{r}=t\vec{v}$ $(t=-1)$.

$\vec{v}(-2;1;1)$ هو شعاعا توجيه آخر للمستقيم (D).

- **في السطر3 :** الجواب الصحيح هو **الجواب (جـ)** لأن :

$\vec{r}(2;-1;-1)$ هو شعاع توجيه للمستقيم (D)

$\vec{n}(1;2;-3)$ هو شعاع ناظمي للمستوي (P)

لدينا $\vec{r}\bullet\vec{n}\neq 0$ إذن $\vec{r}$ لا يعامد $\vec{n}$ و منه (D) لا يوازي (P)

((D) لا يوازي (P) تماما و ليس محتواة في (P))

ملاحظة:

نقطة $M(x;y;z)$ من الفضاء تنتمي إلى (P) و إلى (D) إذا و فقط إذا كان

أي $\begin{cases}x+2y-3z-1=0\\x=1+2\lambda\\y=2-\lambda\\z=-3-\lambda\end{cases}$ أي $\begin{cases}(1+2\lambda)+2(2-\lambda)-3(-3-\lambda)-1=0\\x=1+2\lambda\\y=2-\lambda\\z=-3-\lambda\end{cases}$

$\begin{cases}\lambda=-\dfrac{13}{3}\\x=-\dfrac{23}{3}\\y=\dfrac{19}{3}\\z=\dfrac{4}{3}\end{cases}$

إذن (D) يثقب (P) في النقطة التي إحداثيتها $\left(-\frac{23}{3};\frac{19}{3};\frac{4}{3}\right)$

• **في السطر4 :** الجواب الصحيح هو **الجواب (ب)** لأن الاحداثيات $(1;3;2)$ للنقطة B' تحقق معادلة المستوي (P) (التي هي $x+2y-3z-1=0$).

• **في السطر5 :** الجواب الصحيح هو **الجواب (ب)** لأن:

$\vec{n}(1;2;-3)$ هو شعاع ناظمي للمستوي (P)

$\vec{n_2}(-4;5;2)$ هو شعاع ناظمي للمستوي (Q_2)

و $\vec{n}\bullet\vec{n_1}=0$ إذن $\vec{n}$ يعامد $\vec{n_2}$ ، نستنتج أن (Q_2) يعامد (P) .

• **في السطر6 :** الجواب الصحيح هو **الجواب (أ)** لأن:

المسافة بين النقطة $M_1(-1;-3;2)$ و المستوي الذي معادلته $1x+2y-3z-1=0$ هي

$$\frac{|1\times(-1)+2\times(-3)-3\times(2)-1|}{\sqrt{1^2+2^2+(-3)^2}}=\frac{|-14|}{\sqrt{14}}=\frac{14}{\sqrt{14}}=\frac{14\sqrt{14}}{14}=\sqrt{14}$$.

التمرين 02

1) **نبيّن أن النقط** A ، B و C **تعيّن مستو**

لدينا $\overrightarrow{AB}\ -2;0;-2$ و $\overrightarrow{AC}\ 1;-4;-1$.

$$\overrightarrow{AB}=k\overrightarrow{AC} \text{ تكافئ } \begin{cases}-2=k\\0=-4k\\-2=k\end{cases} \text{ أي } \begin{cases}k=-2\\k=0\\k=-2\end{cases}$$

لا يمكن للعدد الحقيقي k أن يكون 0 و -2 في آن واحد إذن لا يوجد أي عدد k حيث $\overrightarrow{AB}=k\overrightarrow{AC}$

و منه $\overrightarrow{AB}$ لا يوازي $\overrightarrow{AC}$ ، نستنتج أن النقط A ، B و C تعيّن مستو، هو المستوي(ABC) .

نبيّن أن هذا المستوي هو P

$2 \text{ x } \mathbf{3} + \mathbf{2} - 2 \text{ x } \mathbf{6} + 4 = 0$ إذن النقطة A تنتمي إلى P .

$2 \text{ x } \mathbf{1} + \mathbf{2} - 2 \text{ x } \mathbf{4} + 4 = 0$ إذن النقطة B تنتمي إلى P .

$2 \text{ x } \mathbf{1} + \mathbf{2} - 2 \text{ x } \mathbf{4} + 4 = 0$ إذن النقطة C تنتمي إلى P .

النقط A ، B و C تنتمي إلى P ، إذن المستوي P هو المستوي (ABC) .

2) (2-1) **نبيّن أن المثلث** ABC **قائم**

لدينا $\overrightarrow{AB}\bullet\overrightarrow{AC}=-2\times1+0\times-4+-2\times-1=0$

الشعاعان $\overrightarrow{AB}$ و $\overrightarrow{AC}$ متعامدان إذن المستقيمان (AB) و (AC) متعامدان و منه المثلث ABC قائم في A .

(2-2) تمثيل و سيطي للمستقيم Δ

بصفة عامة $\vec{n}\ a;b;c$ يعامد المستوي الذي معادلته $ax+by+cz+d=0$.

لدينا $\vec{n}\ 2;1;-2$ يعامد P و هو أيضا شعاع توجيه للمستقيم Δ .

$M\ x;y;z\ \in\ \Delta$ تكافئ $\overrightarrow{OM}=\lambda\,\vec{n}$ إذن $\begin{cases}x=2\lambda\\y=\lambda\\z=-2\lambda\end{cases}$ و $\lambda\in\mathbb{R}$

(3-2) حساب المسافة OK

لدينا $P\ \perp$ (OK) و. Δ = (OK) النقطة K تنتمي إلى P و إلى Δ إذن

$$\begin{cases}\begin{cases}x=2\lambda\\y=\lambda\\z=-2\lambda\end{cases}\\\lambda=-\dfrac{4}{9}\end{cases}\quad\text{أي}\quad\begin{cases}x=2\lambda\\y=\lambda\\z=-2\lambda\\4\lambda+\lambda+4\lambda+4=0\end{cases}\quad\text{أي}\quad\begin{cases}x=2\lambda\\y=\lambda\\z=-2\lambda\\2x+y-2z+4=0\end{cases}$$

و أخيرا $\begin{cases}x=-\dfrac{4}{9}\\y=\dfrac{4}{9}\\z=\dfrac{8}{9}\\\lambda=-\dfrac{4}{9}\end{cases}$ نجد عندئذ إحداثيات K : $K\left(-\frac{8}{9};-\frac{4}{9};\frac{8}{9}\right)$.

نستنتج حساب OK : $OK=\sqrt{\left(-\frac{8}{9}\right)^2+\left(-\frac{4}{9}\right)^2+\left(\frac{8}{9}\right)^2}=\frac{4}{3}$

(4-2) حساب حجم رباعي الوجوه $OABC$

قاعدة رباعي الوجوه $OABC$ هي ABC و ارتفاعه [OK].

لدينا $AB^2 = 4 + 4 = 8$ إذن $AB=2\sqrt{2}$ و نجد كذلك $AC=3\sqrt{2}$.

مساحة المثلث ABC هي : $Aire\ ABC\ =\frac{AB\times AC}{2}=6cm^2$

نستنتج حجم رباعي الوجوه **OABC** : $Volume\ OABC\ =\frac{6\times OK}{3}=\frac{8}{3}cm^3$

3) (1-3) نبيّن أن G **تنتمي إلى** OI

" I مركز ثقل المثلث ABC" يعني " I مرجح الجملة " $A;1\ ,\ B;1\ ,\ C;1$

G هي مرجح الجملة $C;1$ ، $B;1$ ، $A;1$ ، $O;3$.

نستعمل خواص المرجح (التجميعية): G هي مرجح الجملة $O;3$ ، $I;3$

أي G هي منتصف [OI] إذن G تنتمي إلى المستقيم (OI) .

(2-3) حساب المسافة بين G و المستوي P

لدينا $\overrightarrow{OI}=\frac{1}{3}\overrightarrow{OA}+\overrightarrow{OB}+\overrightarrow{OB}$ إذن إحداثيات I هي $\begin{cases}x_I=\frac{8}{3}\\ y_I=\frac{2}{3}\\ z_I=5\end{cases}$

G هي منتصف [OI] إذن $\overrightarrow{OG}=\frac{1}{2}\overrightarrow{OI}$ ، نستنتج إحداثيات G : $\begin{cases}x_G=\frac{4}{3}\\ y_G=\frac{1}{3}\\ z_G=\frac{5}{2}\end{cases}$

$2x+y-2z+4=0$ هي معادلة ديكارتية للمستوي P ، المسافة بين G و المستوي P هي $\frac{|2x_G+y_G-2z_G+4|}{\sqrt{2^2+1^2+-2^{\,2}}}=\frac{2}{3}$.

التمرين 03

1) A و B و C ليست على استقامة واحدة

لدينا $\overrightarrow{AB}$ $-5;-2;4$ و $\overrightarrow{AC}$ $1;1;1$.

$\overrightarrow{AB}=k\overrightarrow{AC}$ تكافئ $\begin{cases}-5=k\\ -2=k\\ 4=k\end{cases}$

لا يمكن للعدد الحقيقي k أن يكون -5 ، -2 و 4 في آن واحد إذن لا يوجد أي عدد k حيث $\overrightarrow{AB}=k\overrightarrow{AC}$ و منه $\overrightarrow{AB}$ لا يوازي $\overrightarrow{AC}$ ، نستنتج أن النقط A ، B و C ليست على استقامة واحدة .

2) (1-2) d يعامد المستوي (ABC)

نعيّن شعاعا $\vec{n}\ \alpha;\beta;\gamma$ يعامد المستوي (ABC)

$\vec{n}\ \alpha;\beta;\gamma\ \perp \overrightarrow{AC}\ 1;1;1$ **و** $\vec{n}\ \alpha;\beta;\gamma\ \perp \overrightarrow{AB}\ -5;-2;4$

إذن $\begin{cases}\vec{n}\bullet\overrightarrow{AB}=0\\ \vec{n}\bullet\overrightarrow{AC}=0\end{cases}$ أي $\begin{cases}-5\alpha-2\beta+4\gamma=0\\ \alpha+\beta+\gamma=0\end{cases}$ أي $\begin{cases}-5\ -\beta-\lambda\ -2\beta+4\gamma=0\\ \alpha=-\beta-\gamma\end{cases}$

إذن $\begin{cases}3\beta+9\gamma=0\\ \alpha=-\beta-\gamma\end{cases}$ أي $\begin{cases}\beta=-3\gamma\\ \alpha=2\gamma\end{cases}$ و منه $\vec{n}\ 2\gamma;-3\gamma;\gamma$.

لاحظ أن $\vec{v}\ 2;-3;1$ شعاع توجيه للمستقيم (d) (انظر التمثيل الوسيطي المعطى للمستقيم (d)).

$\vec{v}\ 2;-3;1$ يعامد أيضا المستوي (ABC) ، إذن (d) يعامد (ABC) .

(2-2) معادلة ديكارتية للمستوي (ABC)

$M\ x;y;z$ تنتمي إلى (ABC) إذا و فقط إذا كان $\overrightarrow{AM}\perp\vec{v}$ **أي** $\overrightarrow{AM}\bullet\vec{v}=0$.

لدينا $\overrightarrow{AM}\ x-2;y-1;z-3$ **و** $\vec{v}\ 2;-3;1$ ، إذن :

$M\ x;y;z$ تنتمي إلى (ABC) إذا و فقط إذا كان $2\ x-2\ -3\ y-1\ +\ z-3\ =0$

أي $2x-3y+z-4=0$.

$2x-3y+z-4=0$ هي معادلة ديكارتية للمستوي (ABC) .

3) (1-3) H هي مرجح الجملة $A;-2\ ,\ B;-1\ ,\ C;2$

- $H(x;y;z)$ تنتمي إلى (ABC) و إلى إحداثياتها إذن (d) تحقق :

$\begin{cases}2\ -7+2t\ -3\ -3t\ +\ 4+t\ -4=0\\ \begin{cases}x=-7+2t\\ y=-3t\\ z=4+t\end{cases}\end{cases}$ **أي** $\begin{cases}2x-3y+z-4=0\\ \begin{cases}x=-7+2t\\ y=-3t\\ z=4+t\end{cases}\end{cases}$

أي $\begin{cases}t=1\\ \begin{cases}x=-7+2t=-5\\ y=-3t=3\\ z=4+t=5\end{cases}\end{cases}$ و منه.(-5 ; -3 ;5) H .

- لدينا $\overrightarrow{HA}\ 7;4;-2$ ، $\overrightarrow{HB}\ 2;2;2$ ، $\overrightarrow{HC}\ 8;5;-1$ إذن :

$-2\overrightarrow{HA}-\overrightarrow{HB}+2\overrightarrow{HC}=\vec{0}$ ، نستنتج أن H هي مرجح الجملة $A;-2\ ,\ B;-1\ ,\ C;2$

:

(2-3) (المجموعة Γ_1

- H هي مرجح الجملة $A;-2\ ,\ B;-1\ ,\ C;2$ إذن : $-2\overrightarrow{MA}-\overrightarrow{MB}+2\overrightarrow{MC}=-\overrightarrow{MH}$
- $\overrightarrow{MB}-\overrightarrow{MC}=\overrightarrow{CM}+\overrightarrow{MB}=\overrightarrow{CB}$

إذن M تنتمي إلى Γ_1 إذا و فقط إذا كان $-\overrightarrow{MH}\bullet\overrightarrow{CB}=0$ ، نستنتج Γ_1 هي المستوي الذي يشمل النقطة H و $\overrightarrow{BC}$ هو شعاع ناظمي له.

(3-3) المجموعة Γ_2

H هي مرجح الجملة $A;-2\ ,\ B;-1\ ,\ C;2$ إذن : $-2\overrightarrow{MA}-\overrightarrow{MB}+2\overrightarrow{MC}=-\overrightarrow{MH}$

إذن : M تنتمي إلى Γ_2 إذا و فقط إذا كان $\left\|\overrightarrow{MH}\right\|=\sqrt{29}$ ، نستنتج أن Γ_2 هي الكرة التي مركزها H و نصف قطرها $\sqrt{29}$.

التمرين 04 الجزء الأول

1) $\vec{n}\ a;b;c$ هو في نفس الوقت شعاع ناظمي للمستوي P و شعاع توجيه للمستقيم Δ الذي يشمل I و يعامد P .

$M\ x;y;z\ \in\ \Delta$ يكافئ $\overrightarrow{IM}\ x-x_I\ ;y-y_I\ ;z-z_I$ يوازي $\vec{n}\ a;b;c$ أي يوجد عدد حقيقي t حيث $\overrightarrow{IM}=t\,\vec{n}$ ، إذن $\begin{cases}x-x_I=ta\\y-y_I=tb\\z-z_I=tb\end{cases}$ أي $\begin{cases}x=x_I+ta\\y=y_I+tb\\z=z_I+tb\end{cases}$ ..... $*$

الجملة $*$ تشك تمثيلا وسيطيا للمستقيم Δ .

2)(1-2) H و I نقطتان من Δ ،إذن $\overrightarrow{IH}$ يوازي $\vec{n}$ لأن $\vec{n}$ شعاع توجيه لـ: Δ إذن يوجد عدد حقيقي k حيث $\overrightarrow{IH}=k\,\vec{n}$.

(2-2) إدن $\begin{cases}\overrightarrow{IH}=k\,\vec{n}\\H\ \in\ P\end{cases}$

$$\begin{cases}x_H=x_I+ka\\y_H=y_I+kb\\z_H=z_I+kb\\ax_H+by_H+cz_H+d=0\end{cases}$$

و منه $a\ x_I+ka\ +b\ y_I+ka\ +c\ z_I+ka\ z+d=0$

أي $ax_I+ka^2+by_I+kb^2+cz_I+kc^2+d=0$

أي $k\ a^2+b^2+c^2\ =-\ ax_I+by_I+cz_I+d$

لدينا $a^2+b^2+c^2\neq 0$ لأن $a;b;c\ \neq\ 0;0;0$ إذن $k=\dfrac{-\ ax_I+by_I+cz_I+d}{a^2+b^2+c^2}$ زج

$$\left\|\overrightarrow{IH}\right\| = |k| \times \|\vec{n}\| = |k| \times \sqrt{a^2 + b^2 + c^2} = \left| \frac{-ax_I + by_I + cz_I + d}{a^2 + b^2 + c^2} \right| \times \sqrt{a^2 + b^2 + c^2} \quad (3\text{-}2)$$

منه $\left\|\overrightarrow{IH}\right\| = \dfrac{\left|ax_I + by_I + cz_I + d\right|}{\sqrt{a^2 + b^2 + c^2}}$.

الجزء الثاني

المستوي Q الذي معادلته $x - y + z - 11 = 0$ مماس للكرة S الذي مركزها $\Omega\ 1;-1;3$.

4) نصف القطر r للكرة S يساوي المسافة بين Ω و Q ، و بتطبيق نتيجة الجزء الأول ، نجد :

$$r = \frac{|x_\Omega - y_\Omega + z_\Omega - 11|}{\sqrt{1^2 + -1^{\,2} + 1^2}} = 2\sqrt{3} \ .$$

2) $\vec{n}\ 1,-1;1$ شعاع ناظمي للمستوي Q .

$M\ x;y;z \in \Delta$ يكافئ $\overrightarrow{\Omega M}\ x-1;y+1;z-1$ يوازي $\vec{n}\ 1;-1;1$

أي يوجد عدد حقيقي t حيث $\overrightarrow{\Omega M} = t\,\vec{n}$ ، إذن أي $\begin{cases} x-1=t \\ y+1=-t \\ z-3=t \end{cases}$ أي $\begin{cases} x=t+1 \\ y=-t-1 \\ z=t+3 \end{cases}$

3) النقطة **T** تقاطع الكرة S و المستوي Q ن هي نقطة تقاطع Q و المستقيم Δ

إذن إحداثيات **T** تحقق الجملة : $\begin{cases} x=t+1 \\ y=-t-1 \\ z=t+3 \\ x-y+z-11=0 \end{cases}$ أي $\begin{cases} x=t+1 \\ y=-t-1 \\ z=t+3 \\ t+1\ -\ -t-1\ +\ t+3\ -11=0 \end{cases}$

أي $\begin{cases} x=t+1 \\ y=-t-1 \\ z=t+3 \\ t=2 \end{cases}$ أي $\begin{cases} x=3 \\ y=-3 \\ z=5 \end{cases}$ إذن $T\ 3;-3;5$.

التمرين 05

1) (1-1) مجموعة النقط $M(x\ ;\ y\ ;\ z)$ من الفضاء حيث $z = 2$ هي المستوي الذي يمر بالنقطة التي إحداثياتها $(2\ ;\ 0\ ;\ 0)$ و يوازي المستوي (xOy)، هو المستوي (EFH) .

(2-1) للنقط A ، B وF نفس الفاصلة 1، إذن $M\ x;y;z \in ABF$ يكافئ $x = 1$.

معادلة المستوي ABF هي $x = 1$.

(3-1) المستويان (ABF) و (EFH) متقاطعان وفق المستقيم (EF) .

$$\begin{cases} x = 1 \\ z = 2 \end{cases}$$ يكافئ $M(x\,;\,y\,;\,z) \in (ABF) \cap (EFH)$

2) (1-2) ، (2-2)

- $\overrightarrow{OA} = \vec{i}$ إذن $A\ 1;0;0$.
- $\overrightarrow{OG} = \overrightarrow{OD} + \overrightarrow{DH} + \overrightarrow{HG} = -\vec{i} + \vec{j} + 2\vec{k}$ إذن $G\ -1;1;2$.
- $E\ 1;0;2$ و $F\ 1;1;2$ إذن $P\left(1;\frac{1}{2};2\right)$.

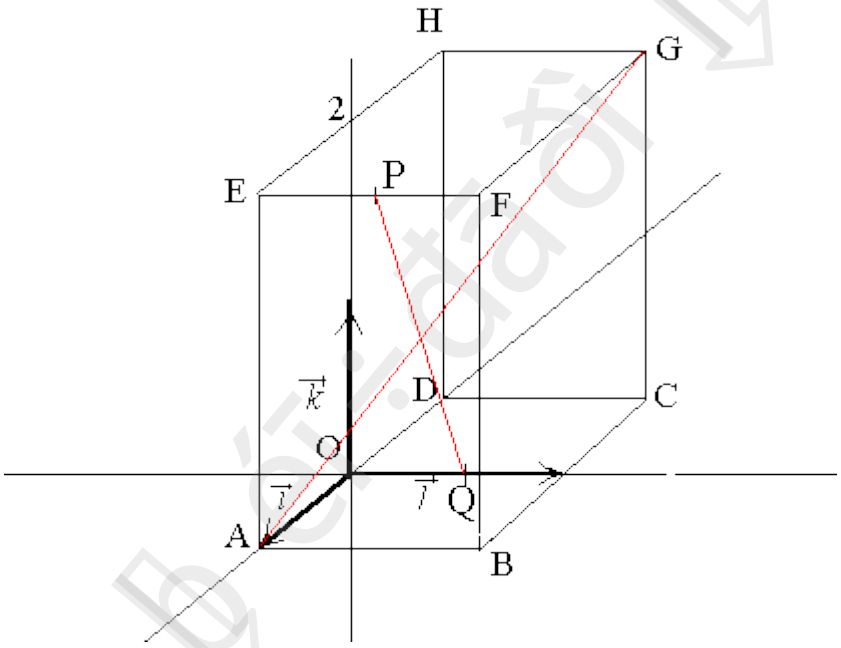

(3-2) معادلة المستوي (APQ) من الشكل $ax + by + cz + d = 0$ و $a\ ,\ b\ ,\ c\ ,d$ هي أعداد حقيقية حيث $(a\ ;\ b\ ;\ c\ ) \neq (\ 0\ ;\ 0\ ;\ 0\ )$.

النقط A(1 ; 0 ; 0) , P(1 ; 1/2 ; 2), Q(0 ; 1/2 ; 0) تنتمي على (APQ) ، إذن إحداثيتها تحقق معادلة (APQ) أي :

$$\begin{cases} a = -d \\ b = -2d \\ c = \frac{d}{2} \end{cases}$$ منه $$\begin{cases} a = -d \\ -d - d + 2c + d = 0 \\ b = -2d \end{cases}$$ إذن $$\begin{cases} a + d = 0 \\ a + \frac{b}{2} + 2c + d = 0 \\ \frac{b}{2} + d = 0 \end{cases}$$

نجد معادلة للمستوي (APQ) : $-d\ x+\ -2d\ y+\left(\frac{d}{2}\right)z+d=0$

أي $d\left(-x-2y+\frac{z}{2}+1\right)=0$

بماأن $d\neq 0$ فإن $a;b;c\ \neq\ 0;0;0$ و منه $-x-2y+\frac{z}{2}+1=0$

أي $2x+4y-z-2=0$.

$2x+4y-z-2=0$ هي معادلة ديكارتية للمستوي (APQ) .

3) (1-3)، (2-3)

$G\in\ APQ$ يكافئ إحداثيات G تحقق معادلة المستوي APQ .

لدينا G(- 1 ; 1 ; 2) و $-2+4-2-2\neq 0$ إذن $G\notin\ APQ$.

4) $G\notin\ APQ$ إذن المستوي APQ لا يشمل المستقيم AG ، A هي النقطة المشتركة الوحيدة بين APQ و AG .

النقط A ، P و Q ليست على استقامة واحدة لا توجد أي نقطة مشتركة للمستقيمين (AG) و (PQ) (لا يوجد أي مستو يشمل (AG) و(PQ) في آن واحد).

التمرين 06

1) $\vec{n}\ 1;1;-3$ شعاع ناظمي للمستوي الذي معادلته $x + y - 3z + 4 = 0$.

شرح :

$M\ x;y;z\ \in\ D$ **يعني** $\overrightarrow{SM}\ x-1;y+2;z$ **يوازي** $\vec{n}\ 1;1;-3$ أي يوجد عدد حقيقي k

حيث $\overrightarrow{SM}=k\vec{n}$ إذن: $\begin{cases}x-1=k\\y+2=k\\z=-3k\end{cases}$ أي $\begin{cases}x=1+k\\y=-2+k\\z=-3k\end{cases}$

نضع $k=t+1$ و نجد $\begin{cases}x=1+k=2+t\\y=-2+k=-1+t\\z=-3k=-3-3t\end{cases}$

الجواب الصحيح هو **الجواب 4** .

شرح آخر:

نعبر عن إحداثيات الشعاع $\overrightarrow{SM}$ بدلالة t في كل حالة :

الجواب1	الجواب2	الجواب3	الجواب4
$\overrightarrow{SM}\begin{pmatrix}t\\3-2t\\-3\end{pmatrix}$	$\overrightarrow{SM}\begin{pmatrix}1+t\\1+t\\1-3t\end{pmatrix}$	$\overrightarrow{SM}\begin{pmatrix}t\\-2t\\3t\end{pmatrix}$	$\overrightarrow{SM}\begin{pmatrix}1+t\\1+t\\-3-3t\end{pmatrix}$

الشعاع الوحيد الذي يوازي $\vec{n}\ 1;1;-3$ هو الشعاع $\overrightarrow{SM}$ في الجواب 4 : $\overrightarrow{SM}=\ 1+t\ \vec{n}$.

2) الإحداثيات $x;y;z$ للنقطة H تقاطع المستقيم D و المستوي P تحقق :

$$\begin{cases}x=2+t\\y=-1+t\\z=-3-3t\\2+t\ +\ -1+t\ -3\ -3-3t\ +4=0\end{cases}$$ أي $$\begin{cases}x=2+t\\y=-1+t\\z=-3-3t\\x+y-3z+4=0\end{cases}$$

$$\begin{cases}x=\frac{8}{11}\\y=-\frac{25}{11}\\z=\frac{9}{11}\end{cases}$$ و نستنتج $$\begin{cases}x=2+t\\y=-1+t\\z=-3-3t\\t=-\frac{14}{11}\end{cases}$$ إذن

الجواب الصحيح هو **الجواب 4** .

3) المسافة بين النقطة S و المستوي P هي : $\frac{|1-2-3\times0+4|}{\sqrt{1^2+1^2+\ -3\ ^2}}$ أي $\frac{3}{\sqrt{11}}$.

الجواب الصحيح هو **الجواب 2** .

4) المسافة بين S و P أقصر من نصف قطر الكرة ،إذن تقاطع المستوي P و الكرة هي الدائرة التي مركزها H (H هي المسقط العمودي لـ : S على P) و نصف قطرها

$r=\sqrt{3^2-\left(\frac{3}{\sqrt{11}}\right)^2}$ أي $r=3\sqrt{\frac{10}{11}}$.

الجواب الصحيح هو **الجواب 2** .

التمرين 07

1) القطران (HF) و (EG) للمربع EFGH متعامدان.

المستقيم (EA) يعامد المستوي (EFH) إذن(EA) يعامد المستقيم (HF) المحتواة في (EFH).

المستقيم (HF) الذي يعامد (EG) و(EA) ، يعامد المستوي **(AEG)** (المستوي (AEG) يشمل المستقيمين (EG) و(EA))

(HF) يعامد كل مستقيمات المستوي **(AEG)** و بالخصوص (HF) يعامد **(AG)**.

(2

$$\overrightarrow{EA}\bullet\overrightarrow{AF}=\overrightarrow{EA}\bullet\left(\overrightarrow{AE}+\overrightarrow{EF}\right)=-EA^2+\overrightarrow{EA}\bullet\overrightarrow{EF}=-a^2+0=-a^2 \quad (2\text{-}1)$$

لأن $\overrightarrow{EA}$ و $\overrightarrow{EF}$ متعامدان .

$$\overrightarrow{AB}\bullet\overrightarrow{AF}=\overrightarrow{AB}\bullet\left(\overrightarrow{AE}+\overrightarrow{EF}\right)=0+EA^2=a^2$$

$\overrightarrow{BC}$ يعامد المستوي (AEF) إذن $\overrightarrow{BC}$ يعامد $\overrightarrow{AF}$ و منه $\overrightarrow{BC}\bullet\overrightarrow{AF}=0$.

$$\overrightarrow{EC}\bullet\overrightarrow{AF}=\left(\overrightarrow{EA}+\overrightarrow{AB}+\overrightarrow{BC}\right)\bullet\left(\overrightarrow{AE}+\overrightarrow{EF}\right)=-a^2+a^2+0=0 \quad (2\text{-}2)$$

إذن $\overrightarrow{EC}$ و $\overrightarrow{AF}$ متعامدان .

التمرين 08

1) $A_1\left(X_1;Y_1;Z_1\right)$ نقطة من $\left(D_1\right)$ إذن $\begin{cases}X_1=3-4\alpha\\Y_1=-2+\alpha\\Z_1=-1+\alpha\end{cases}$

$A_2\left(X_2;Y_2;Z_2\right)$ نقطة من $\left(D_2\right)$ إذن $\begin{cases}X_2=-6\beta\\Y_2=1+\beta\\Z_2=2+2\beta\end{cases}$

إحداثيات الشعاع $\overrightarrow{A_1A_2}$ هي $\begin{cases}X_2-X_1=-3+4\alpha-6\beta\\Y_2-Y_1=3-\alpha+\beta\\Z_1-Z_2=3-\alpha+2\beta\end{cases}$

$\overrightarrow{u_1}(-4;1;1)$ هو شعاع توجيه للمستقيم $\left(D_1\right)$

$\overrightarrow{u_2}(-6;1;2)$ هو شعاع توجيه للمستقيم $\left(D_2\right)$.

المستقيم (A_1A_2) يعامد (D_1) و (D_2) إذا و فقط إذا كان $\begin{cases}\overrightarrow{A_1A_2}\bullet\vec{u_1}=0\\ \overrightarrow{A_1A_2}\bullet\vec{u_2}=0\end{cases}$

أي $\begin{cases}2\alpha-3\beta=2\\ 27\alpha-41\beta=27\end{cases}$ و نجد $\begin{cases}\alpha=1\\ \beta=0\end{cases}$

نستنتج أن $A_1(-1;-1;0)$ ، $A_1(0;1;2)$ إذن $\overrightarrow{A_1A_2}(1;2;2)$.

المستقيم (Δ) الذي يعامد (D_1) و (D_2) و المستقيم (A_1A_2) الذي يمر بالنقطة $A_1(-1;-1;0)$ و شعاع توجيهه $\overrightarrow{A_1A_2}(1;2;2)$.

نقطة $M(x;y;z)$ من الفضاء تنتمي إلى المستقيم (Δ) **يعني** $\overrightarrow{A_1M}=t\ \overrightarrow{A_1A_2}$ $(t\in\mathbb{R})$

أي $\begin{cases}x+1=t\\ y+1=2t\\ z-0=2t\end{cases}$ **أي** $\begin{cases}x=-1+t\\ y=-1+2t\\ z=2t\end{cases}$

$\begin{cases}x=-1+t\\ y=-1+2t\\ z=2t\end{cases}$ هو تمثيل وسيطي للمستقيم (Δ) المطلوب.

2) اقصر مسافة بين المستقيمين (D_1) و (D_2) هي $\left\|\overrightarrow{A_1A_2}\right\|=\sqrt{1^2+2^2+2^2}=3$.

التمرين 09

1) المثلث BCD قائم في C : نجد $BD=\sqrt{2}$ باستعمال مبرهنة فيتاغورس.

المثلث FBD قائم في B : نجد $FD=\sqrt{3}$ باستعمال مبرهنة فيتاغورس.

نجد بنفس الكيفية أن $BH=\sqrt{3}$.

2) نحسب الجداء السلمي $\overrightarrow{OF}\bullet\overrightarrow{OH}$ بطريقتين مختلفتين :

- $\overrightarrow{OF}\bullet\overrightarrow{OH}=\frac{1}{4}\overrightarrow{DF}\bullet\overrightarrow{BH}=\frac{1}{4}\left(\overrightarrow{DB}+\overrightarrow{BF}\right)\bullet\overrightarrow{BH}=\frac{1}{4}\left(\overrightarrow{DB}\bullet\overrightarrow{BH}+\overrightarrow{BF}\bullet\overrightarrow{BH}\right)$

$\overrightarrow{OF}\bullet\overrightarrow{OH}=\frac{1}{4}\left(-DB^2+BF^2\right)=-\frac{1}{4}$.

- $\overrightarrow{OF}\bullet\overrightarrow{OH}=OF\times OH\times\cos\alpha=\frac{3}{4}\cos\alpha$.

نستنتج أن $\frac{3}{4}\cos\alpha = -\frac{1}{4}$ أي $\cos\alpha = -\frac{1}{3}$ و الحاسبة تعطينا $\alpha \approx 109^\circ$.

3) نبيّن أن $\overrightarrow{FD}$ يعامد شعاعين من المستوي (EGB) :

- نبيّن أن $\overrightarrow{FD}$ يعامد $\overrightarrow{GE}$:

إذن $\overrightarrow{FD}\bullet\overrightarrow{GE} = \left(\overrightarrow{FG}+\overrightarrow{GH}+\overrightarrow{HD}\right)\bullet\overrightarrow{GE} = \overrightarrow{FG}\bullet\overrightarrow{GE}+\overrightarrow{GH}\bullet\overrightarrow{GE}+\overrightarrow{HD}\bullet\overrightarrow{GE}$

$\overrightarrow{FD}\bullet\overrightarrow{GE} = -FG^2 + GH^2 + 0 = 0$.

- نحسب بنفس الكيفية $\overrightarrow{FD}\bullet\overrightarrow{GB}$ و نجد $\overrightarrow{FD}\bullet\overrightarrow{GB} = 0$.

نستنتج أن المستقيم (FD) يعامد المستوي (EGB) .

4) $\overrightarrow{FD}(-1;1;-1)$ شعاع ناظمي للمستوي (EGB) **إذن** (EGB) يقبل معادلة ديكارتية من الشكل $-x+y-z+d=0$. بمأن النقطة $B(1;0;0)$ تنتمي إلى المستوي (EGB) فإن $d=1$.
نستنتج أن $-x+y-z+1=0$ معادلة ديكارتية للمستوي (EGB).

5) المسافة بين النقطة $O\left(\frac{1}{2};\frac{1}{2};\frac{1}{2}\right)$ و المستوي (EGB) هي : $\frac{\left|-\frac{1}{2}+\frac{1}{2}-\frac{1}{2}+1\right|}{\sqrt{(-1)^2+1^2+(-1)^2}} = \frac{\sqrt{3}}{6}$

